ベンチ	BH-SMO1312-EA

特記事項

・製品は生産物賠償責任保険加入の製品とする。

符号	部品名称	材質	備考
1	座本体	再生樹脂	
2	脚部	アルミ合金鋳物	合成樹脂焼付塗装仕上
3	連結材	φ34×t3.2 鋼管	合成樹脂焼付塗装仕上
4	中間支持材	アルミ合金鋳物	合成樹脂焼付塗装仕上
5	肘部	アルミ合金鋳物	合成樹脂焼付塗装仕上

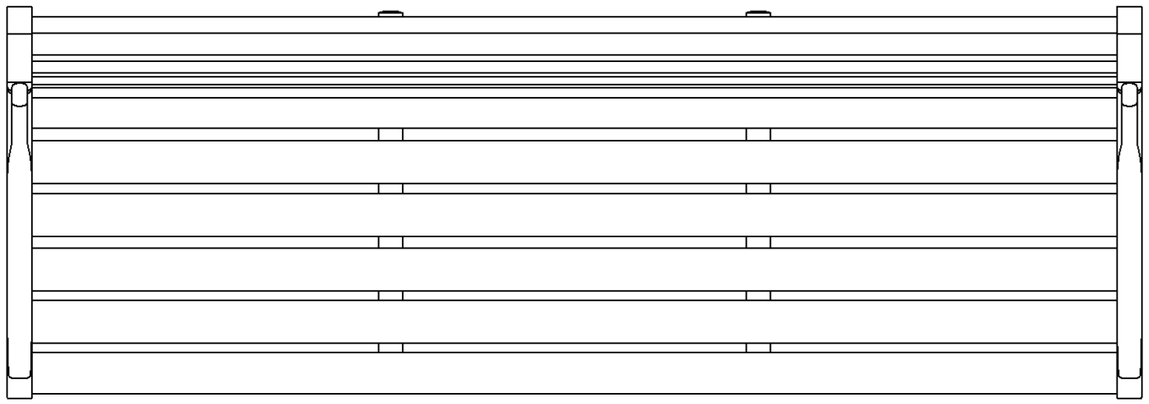

平面図 1:10

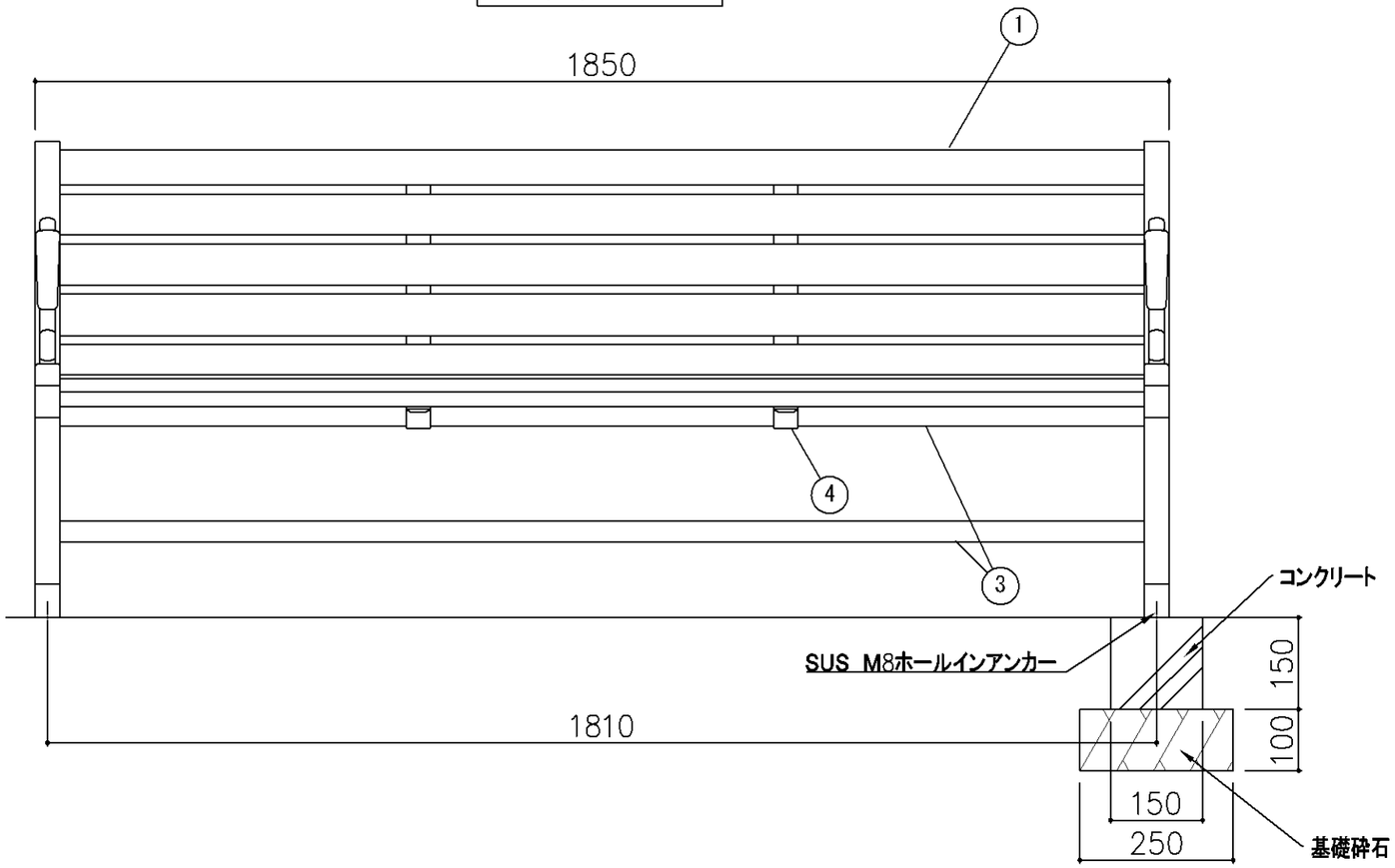

立面図 1:10

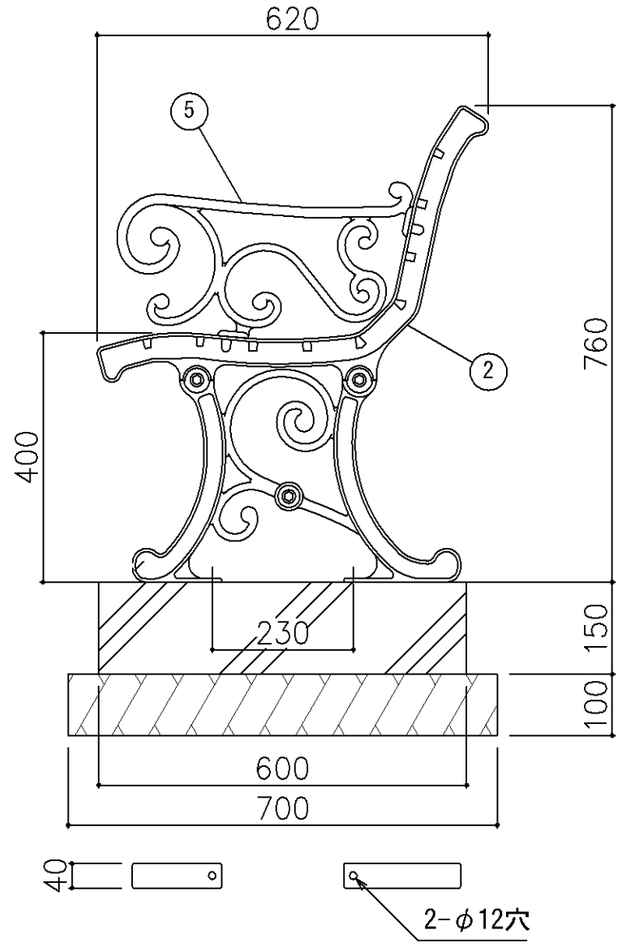

側面図 1:10

株式会社 タイキ