アルミサイン	HP-NEC1066

仕 様
・製品は生産物賠償責任保険制度加入品とする。

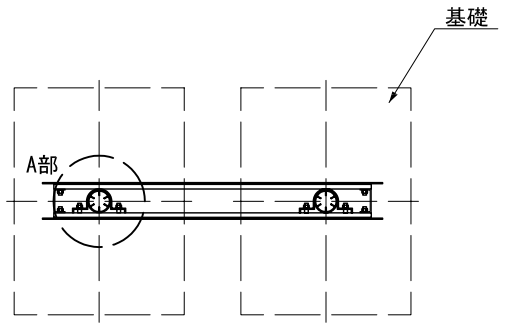

【平面図】 1:20

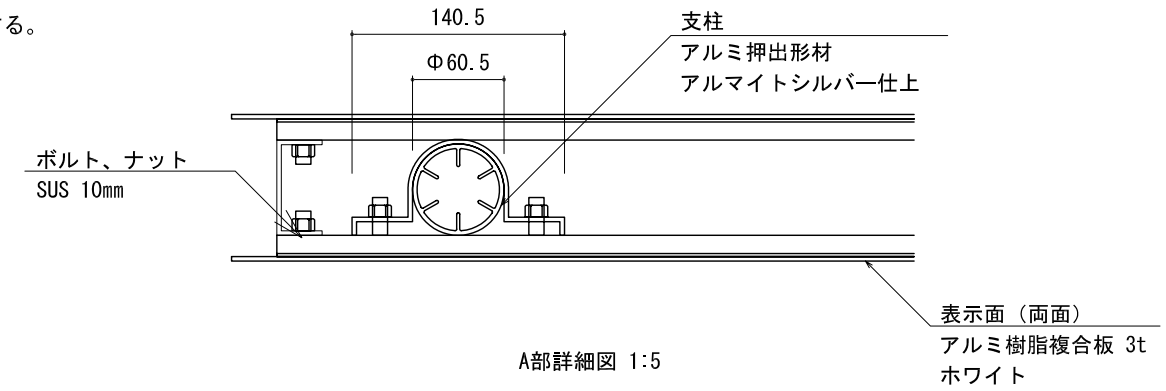

A部詳細図 1:5

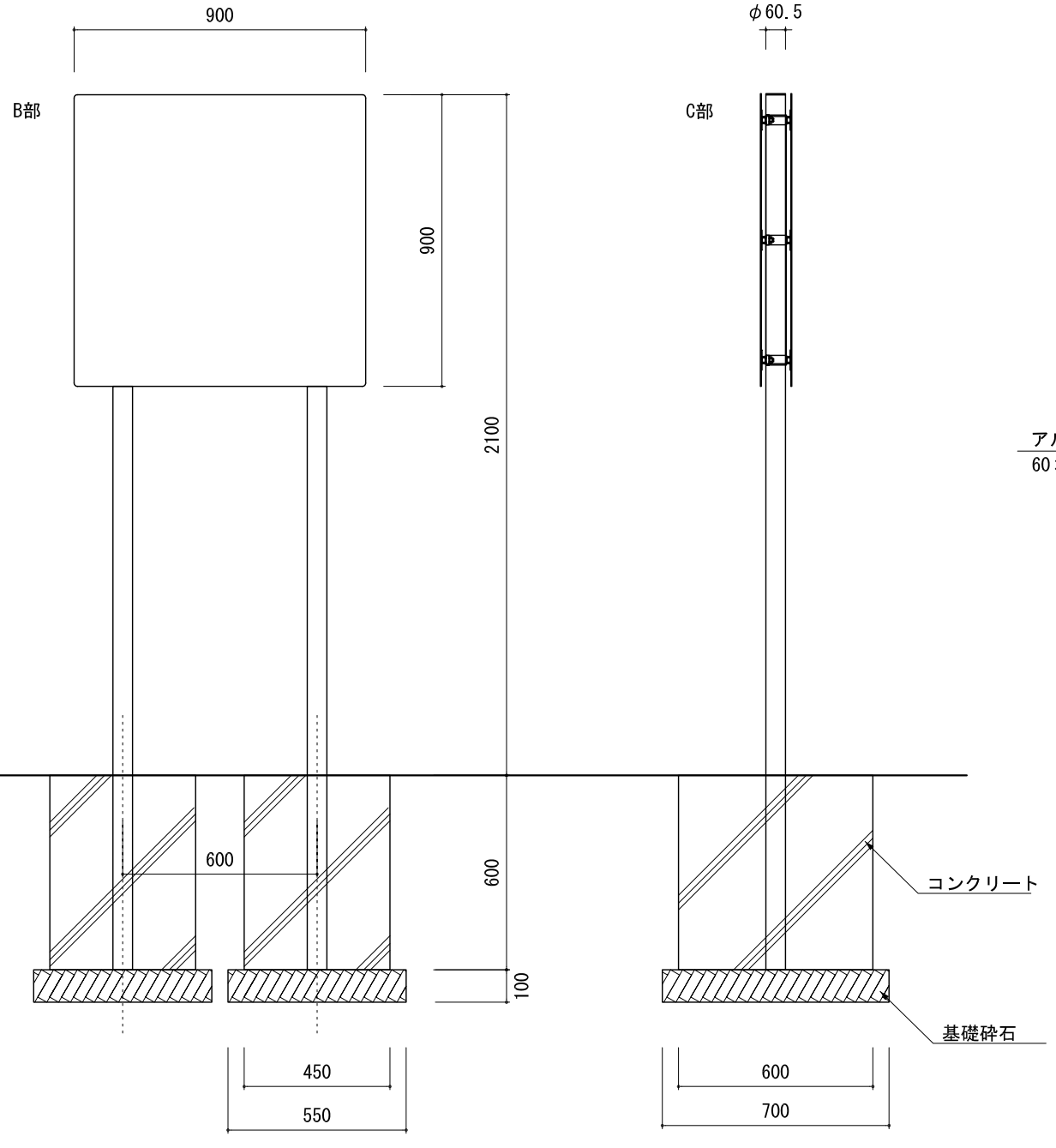

【正面図】 1:20

【側面図】 1:20

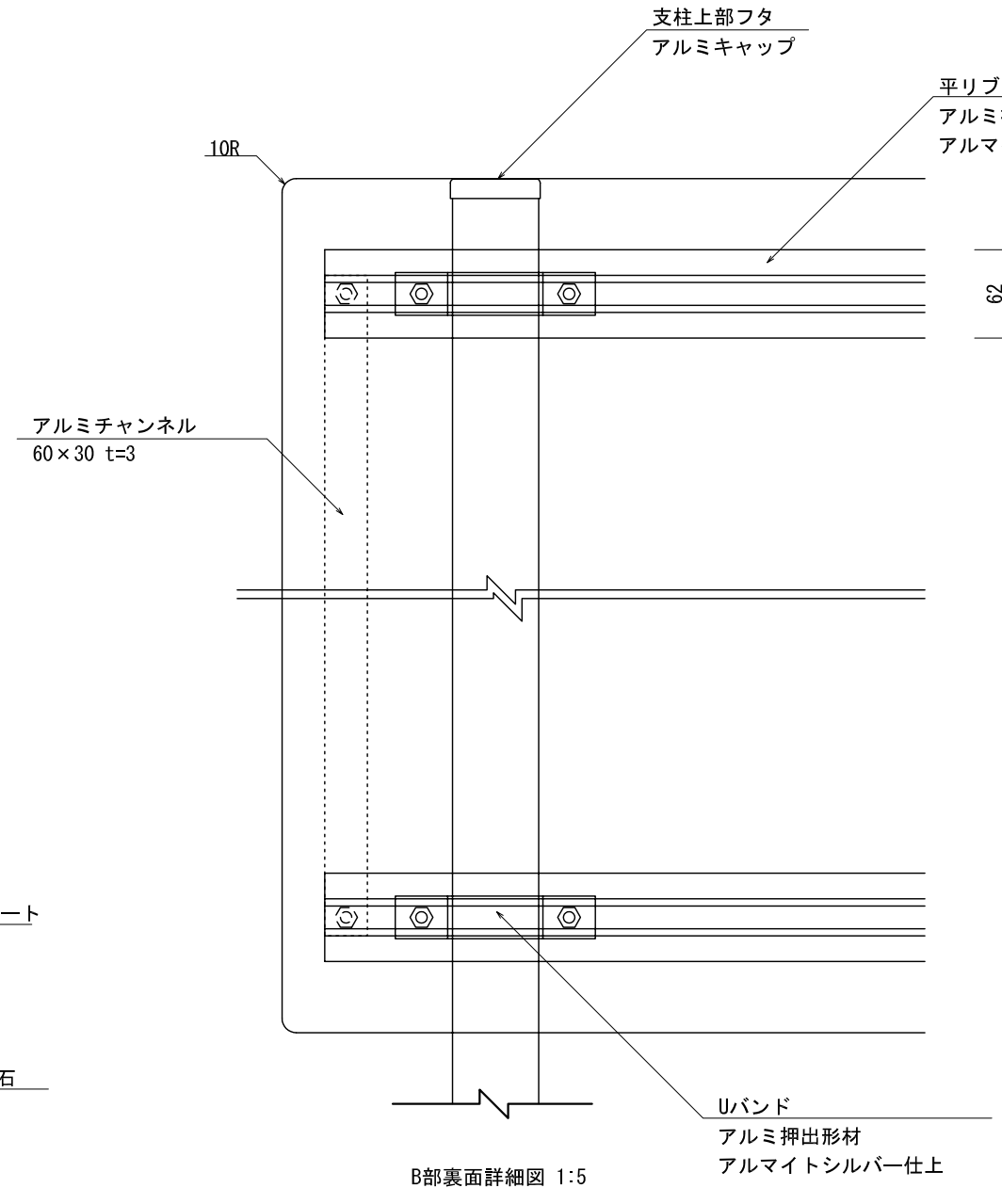

B部裏面詳細図 1:5

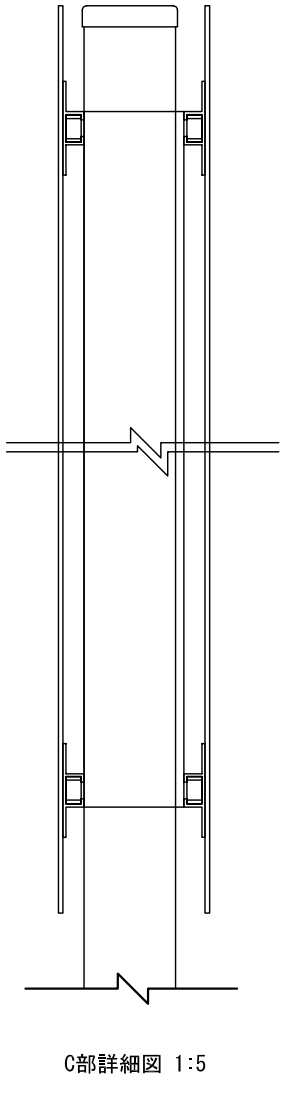

C部詳細図 1:5

株式会社 タ イ キ