仕 様

- 鉄部は電気亜鉛メッキ処理のうえ、ポリウレタン樹脂塗装仕上げとする。
- 対象年齢：6才～12才
- 製品は、生産物賠償責任保険制度加入品とする。
- 製品は、ISO9001認定取得工場で製造された製品とする。

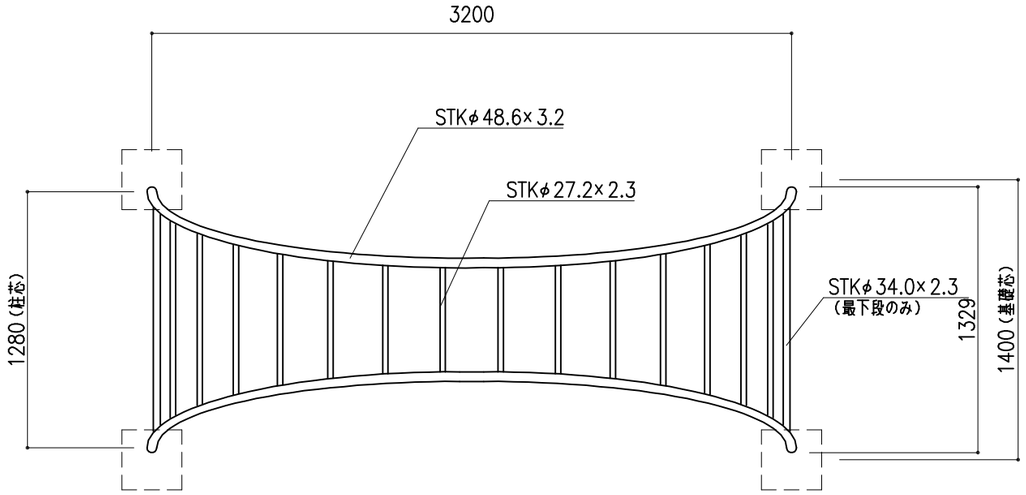

平 面 図　1：30

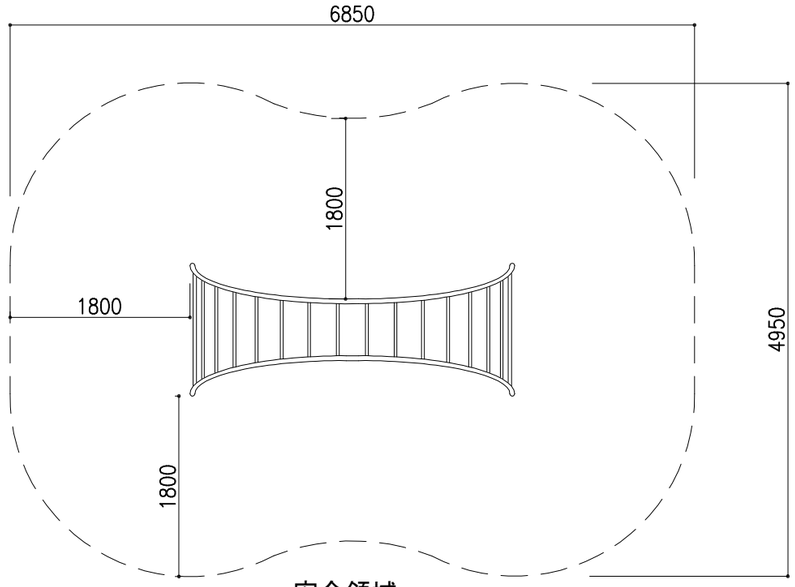

安全領域

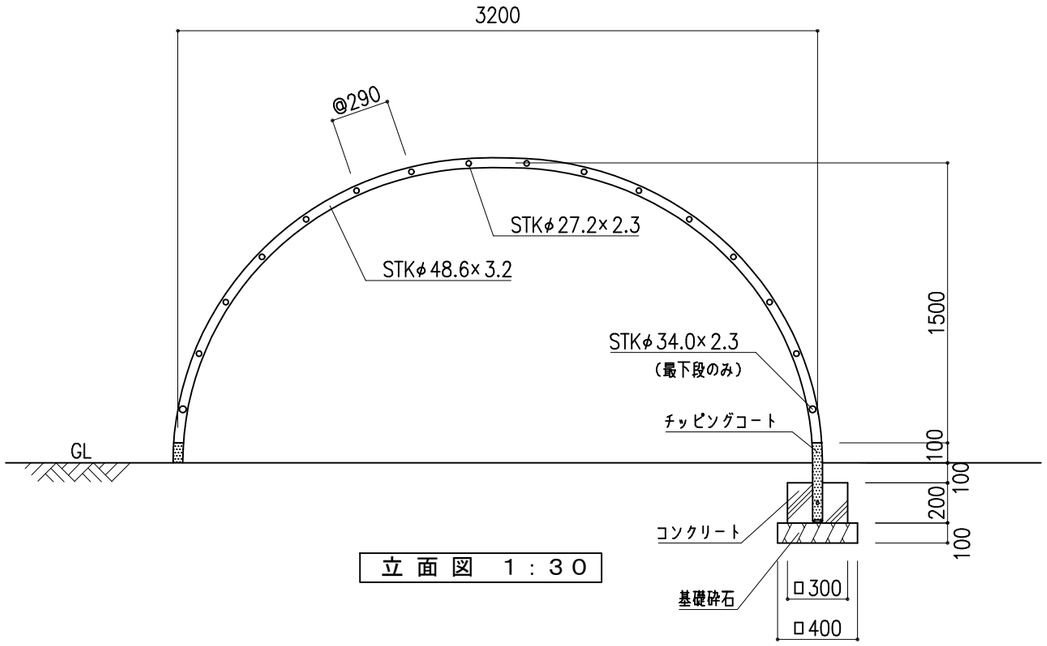

立 面 図　1：30

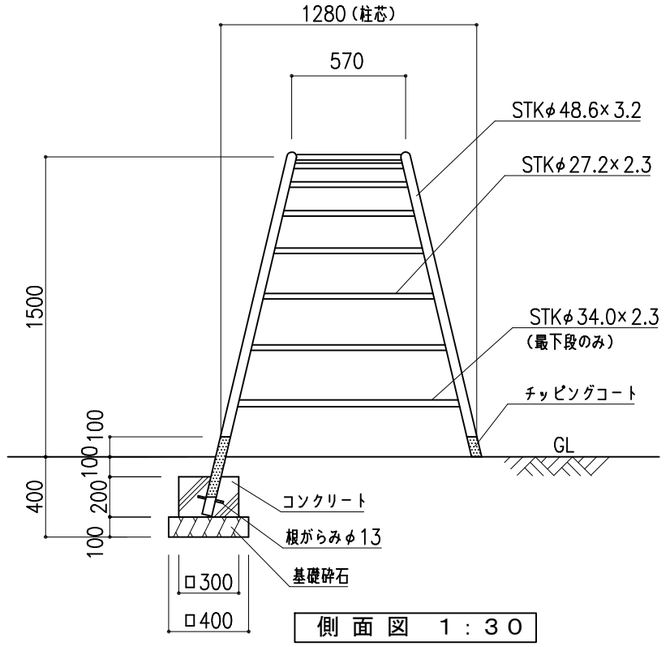

側 面 図　1：30

備考	株式会社 タイキ	作成日 2019/1/29	件名 –				名称 アーチラダー
		訂正日 2024/9/30	縮尺 図示	作成 高見	照査 葉山	図番 1/1	品番 LD-A1