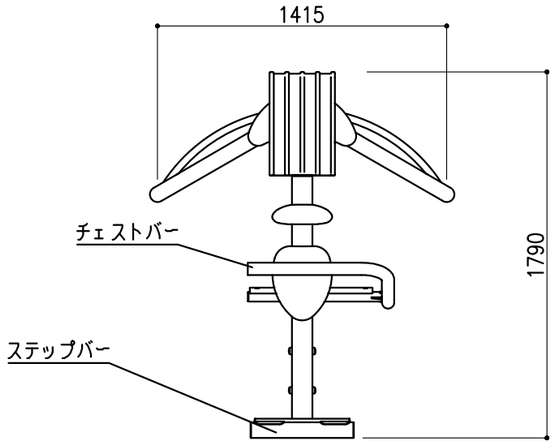

平 面 図　1：30

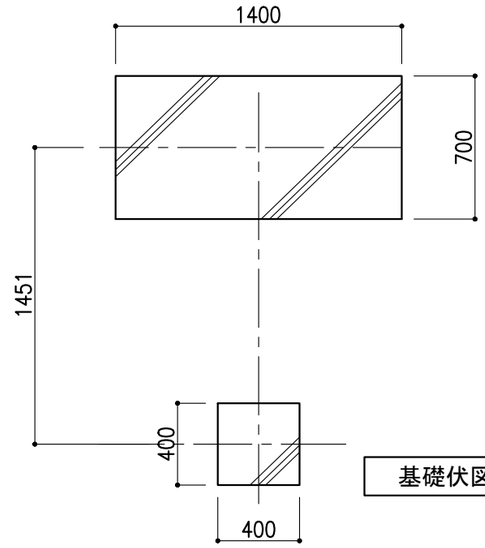

基礎伏図　1：30

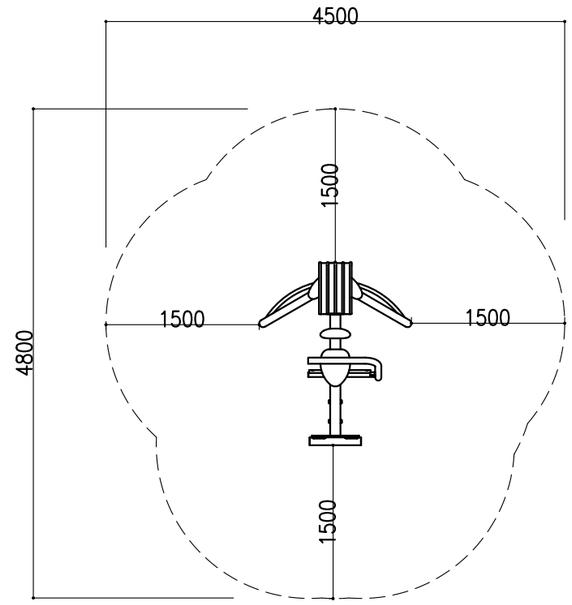

安全範囲

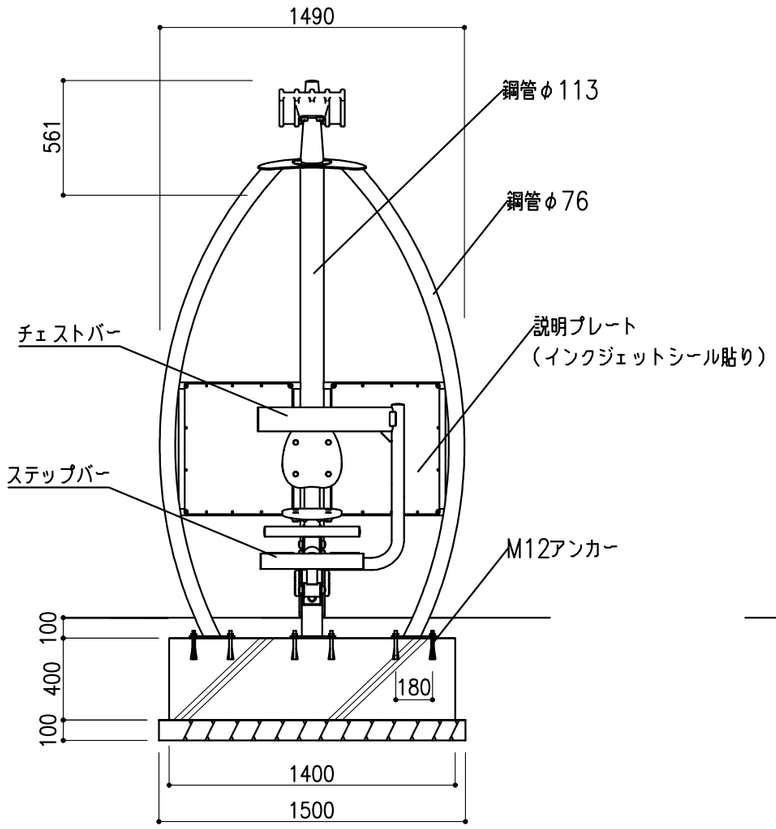

正 面 図　1：30

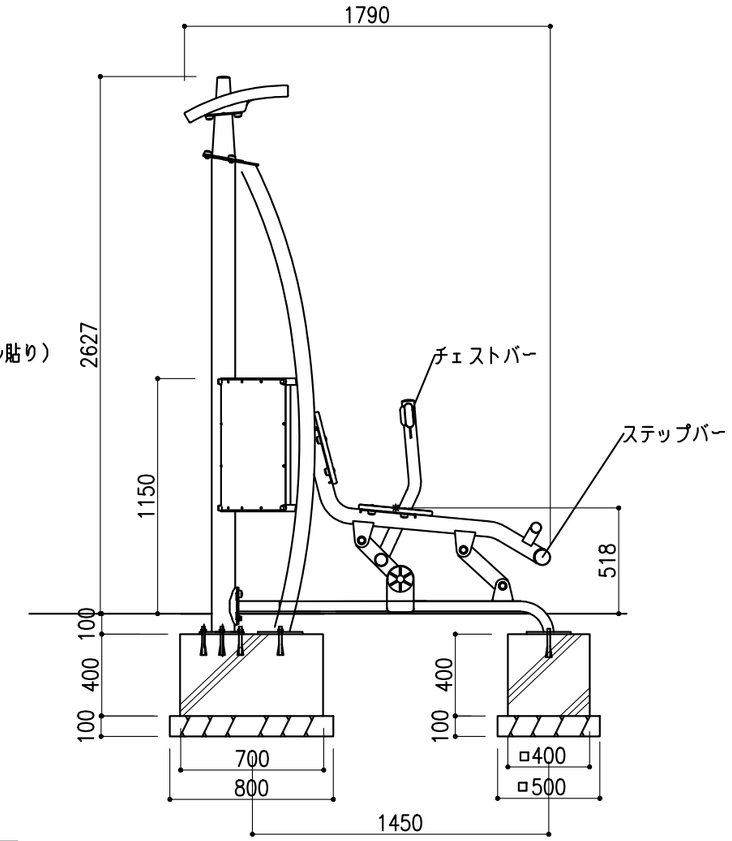

側 面 図　1：30

仕 様

- 鋼材は亜鉛メッキ処理のうえ、焼付塗装とする。
- 本機具は大人用です。重量：145kg
- 製品は、生産物賠償責任保険制度加入品とする。

備考	株式会社 タイキ	作成日 2018/4/1	件名 －		名称 アドベンダー
			縮尺 図示	作成 高見	照査 細川	図番 1/1	品番 CK-AB01