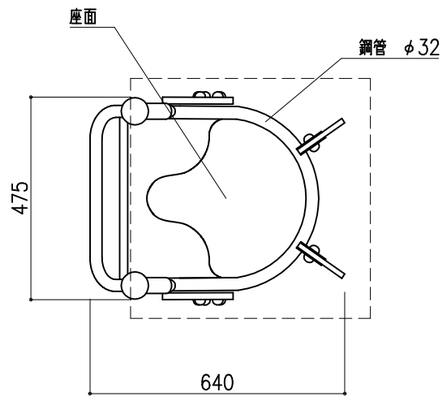


平面図 1:15

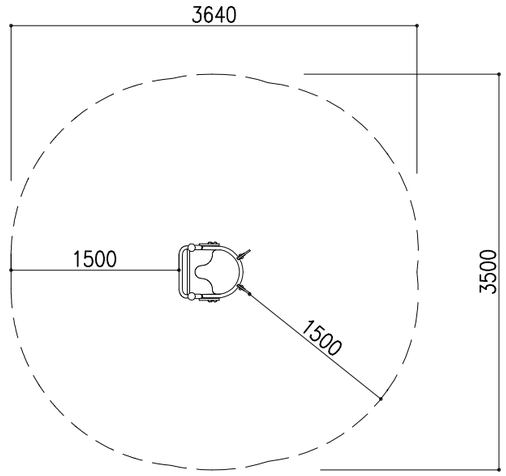


安全領域

仕様

・製品は生産物賠償責任保険加入品とする。
・対象年齢：3才～6才

| | |
|---|---|
| 本体 | 高圧積層板 t13 |
| | 鉄製部材 静電粉体塗装 |
| スプリング | φ17mm 電着塗装 |
| 座面 | ゴム成形品 |
| スプリング固定用金物 | アルミ合金鋳物 |
| アンカー | 溶融亜鉛メッキ処理鋼材 |

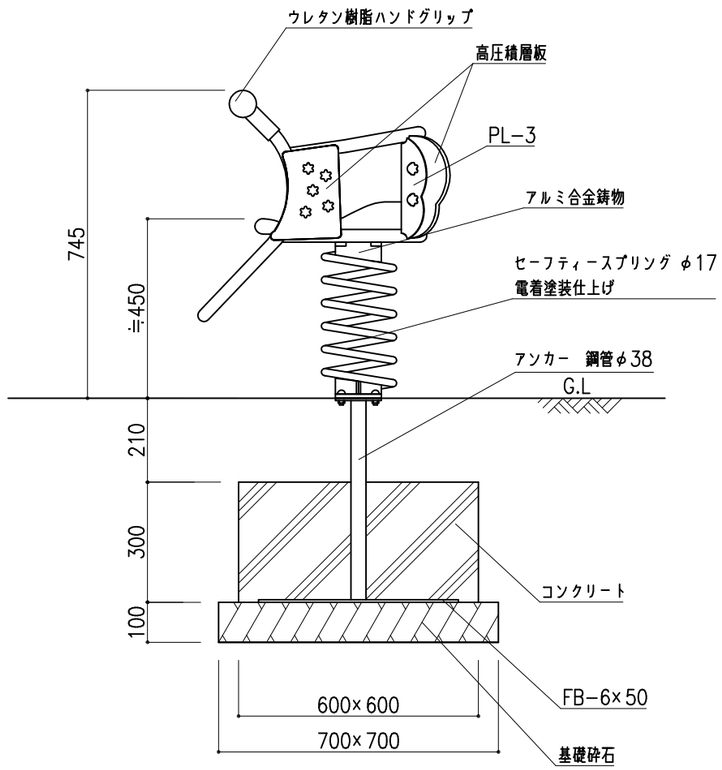


側面図 1:15

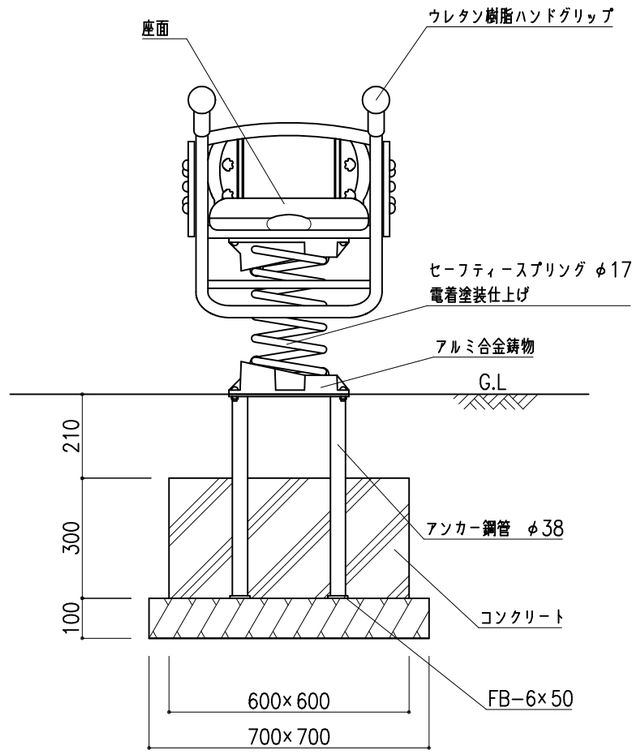


正面図 1:15

| | | | | | |
|---|---|---|---|---|---|
| 備考 | 株式会社 タイキ | 作成日 2020/12/22 | 件名 – | | 名称 スプリング遊具(てんとうむし) |
| | | 訂正日 2024/09/25 | 縮尺 図示 | 作成 高見 / 照査 葉山 / 図番 1/1 | 品番 SA-A 1 |