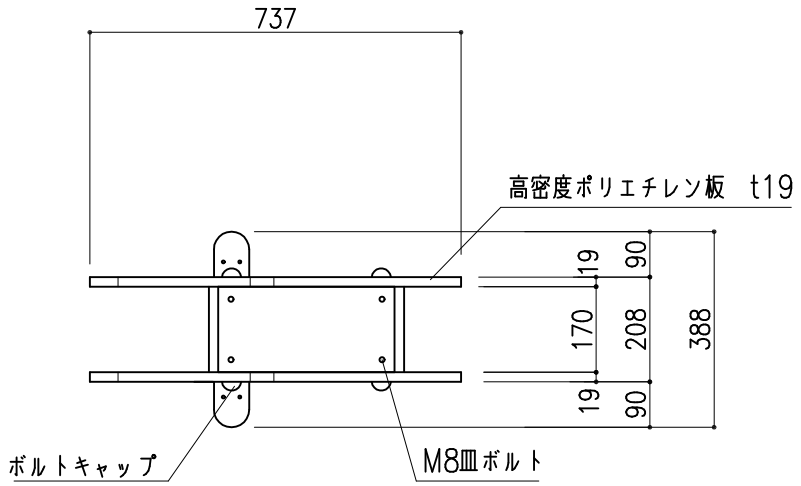

平 面 図 1：15

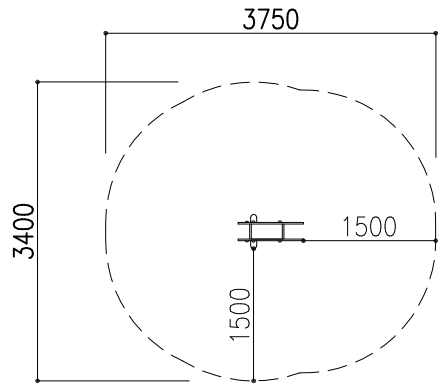

安全領域

仕 様

- 鋼材部は、溶融亜鉛メッキとする。
- 可動機構は、ナイトハルトゴムによる。
- ボルト・ナット類はステンレス製とする。
- 対象年齢：3歳～6歳
- 製品は、生産物賠償責任保険加入品とする。
- 製品は、ISO9001認定取得工場で製造された製品とする。

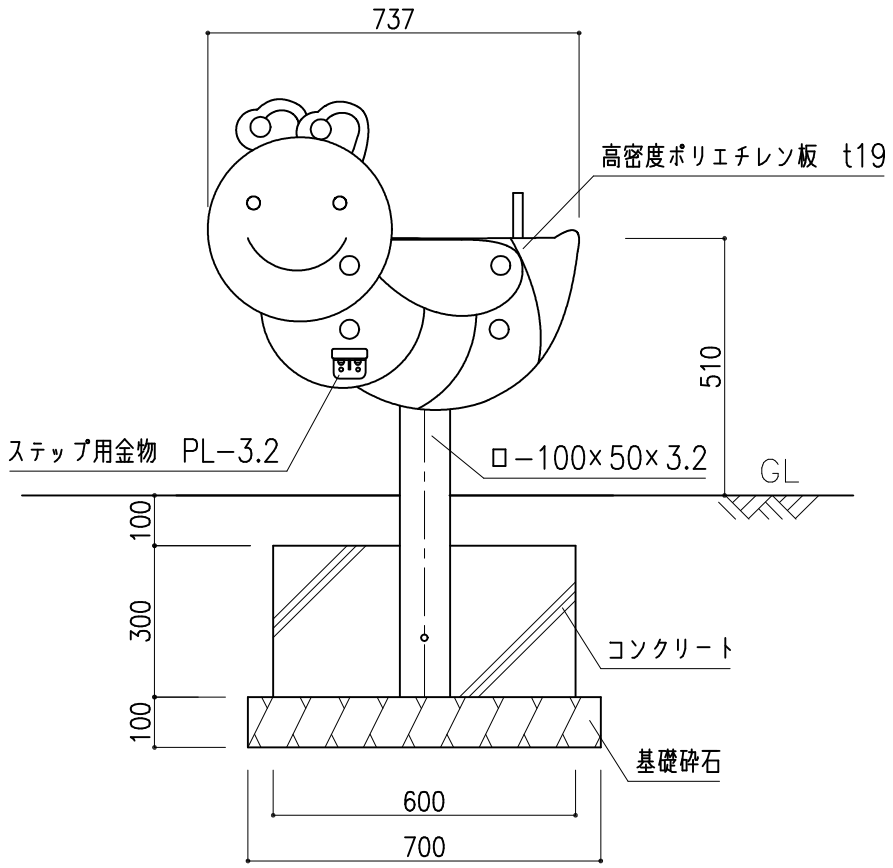

側 面 図 1：15

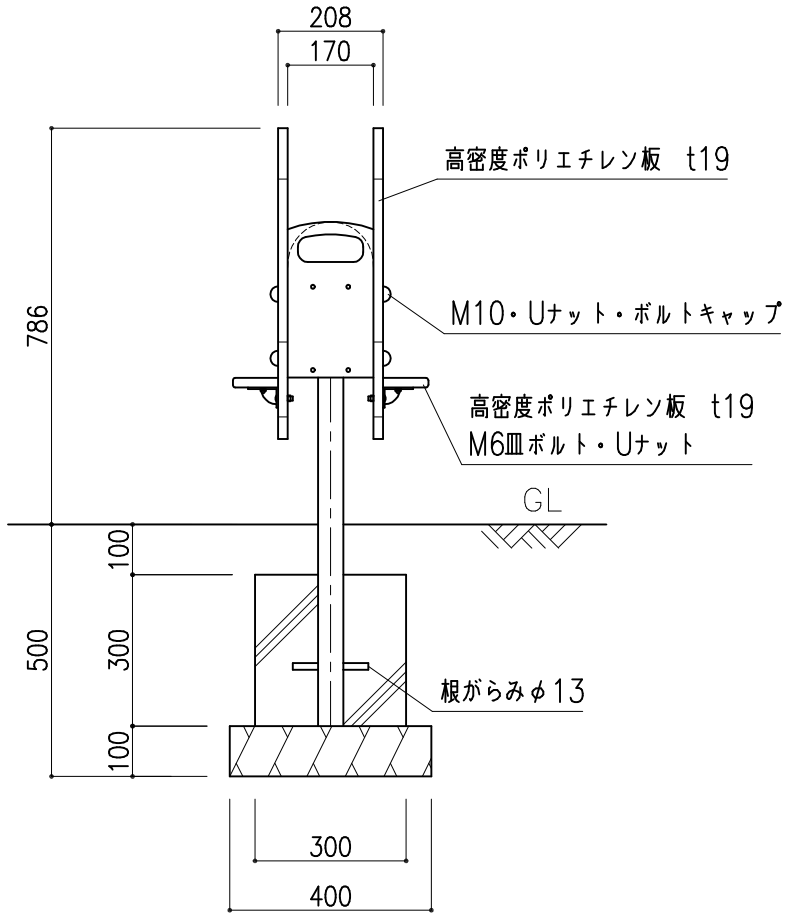

正 面 図 1：15

備考	株式会社 タイキ	作成日 2021/01/13	件名 −			名称 ロッキング遊具(ミツバチ)
		訂正日 2024/09/25	縮尺 図示	作成 高見	照査 葉山	図番 1/1	品番 LO−D2