仕 様

- 製品は生産物賠償責任保険加入品とする。
- 鉄部は、電気亜鉛メッキ塗装のうえ、紛体焼付塗装とする。

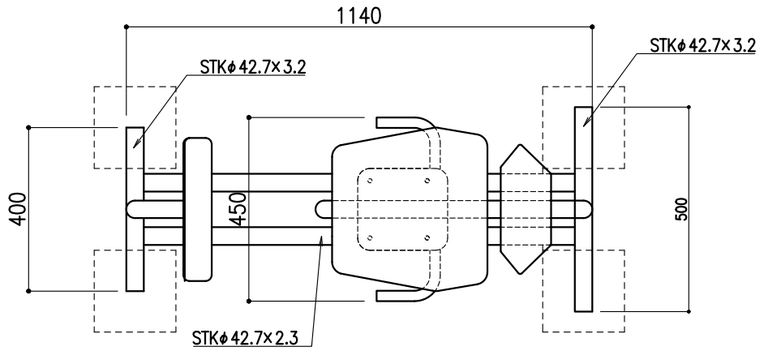

平 面 図 1：15

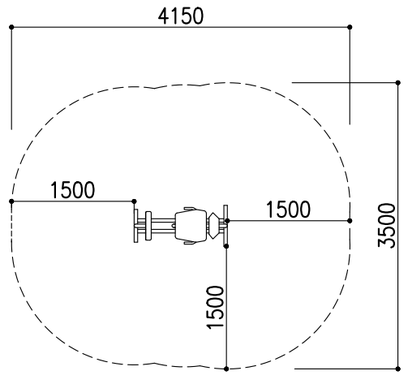

安全領域

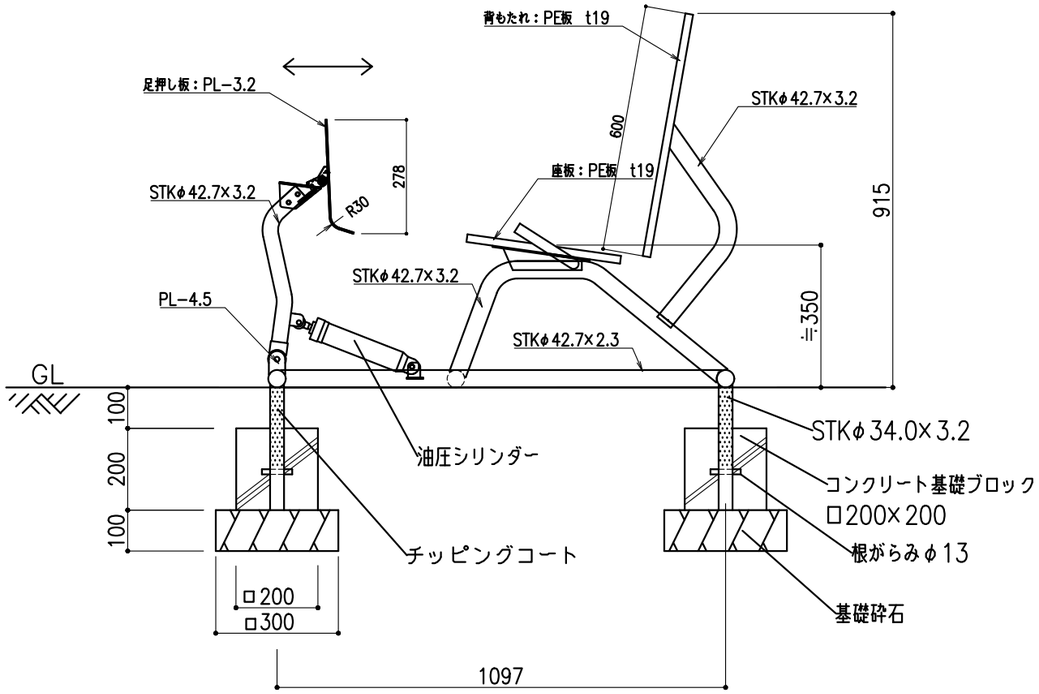

側 面 図 1：15

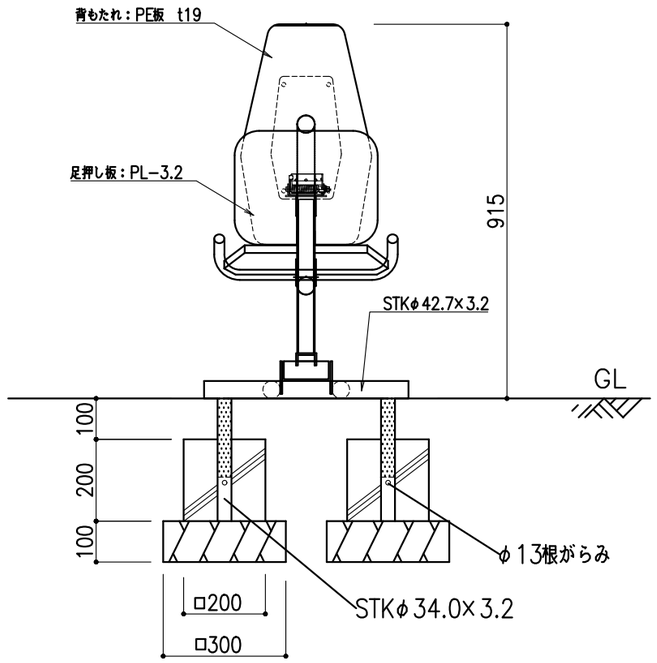

正 面 図 1：15

備考	株式会社 タイキ	作成日 2020/6/11	件名 −				名称 脚押しトレーニング
			縮尺 図示	作成 高見	照査 細川	図番 1/1	品番 RH-T2