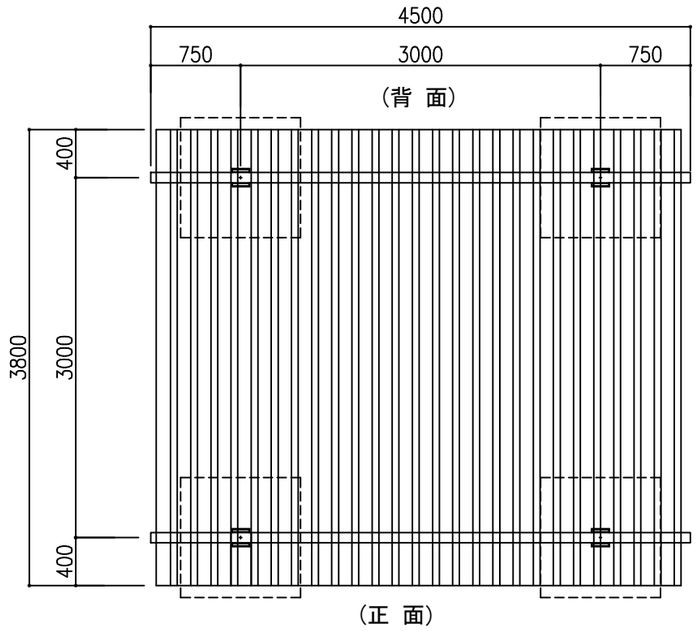

平 面 図 1：50

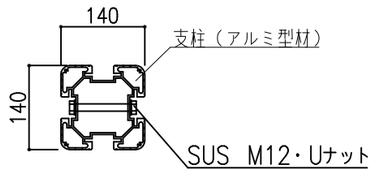

柱断面図 1：10

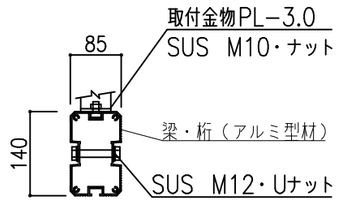

梁・桁断面図 1：10

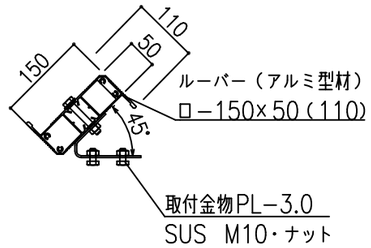

ルーバー・金物断面図 1：10

仕 様

- アルミ型材は、アルマイト着色仕上げとする。
- ボルト・ナット類はステンレス製とする。
- ルーバーの傾斜方向、排水勾配方向は、監督員の指示に従う事。
- 本製品は生産物賠償責任保険加入製品とする。

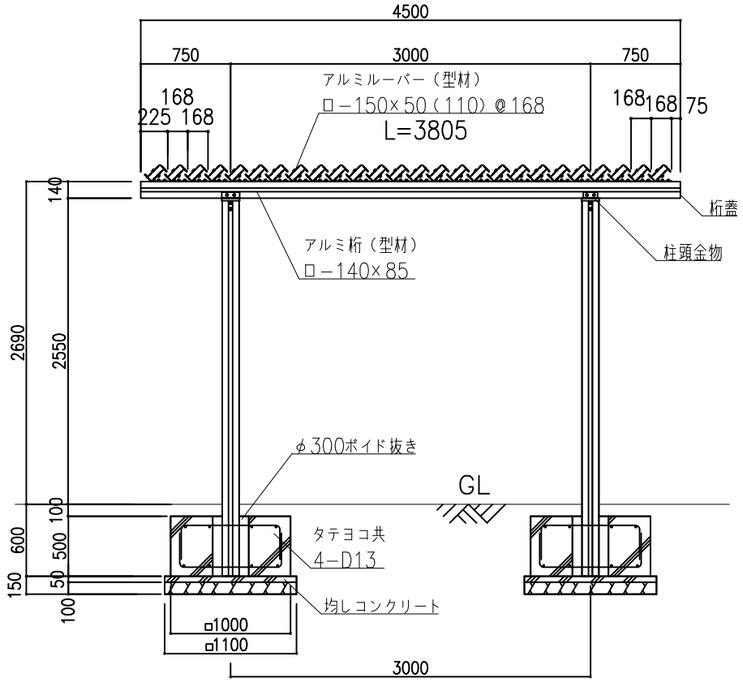

正 面 図 1：50

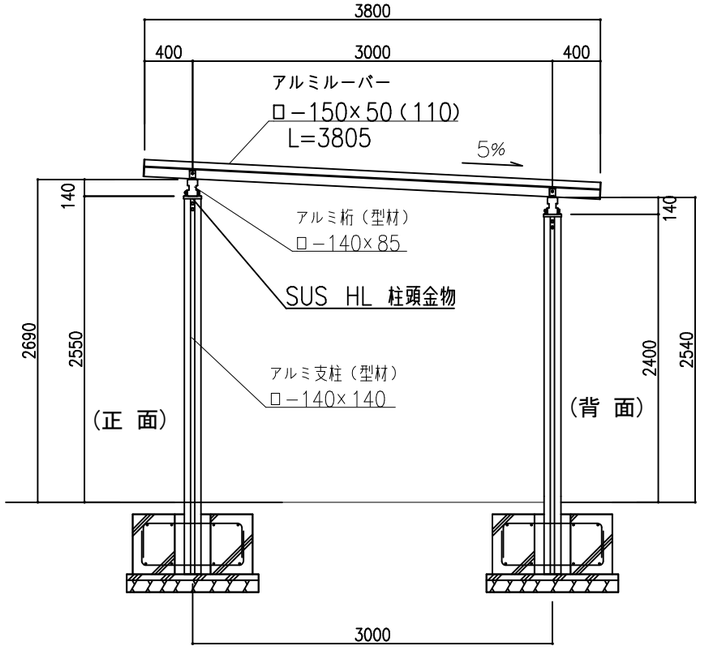

側 面 図 1：50

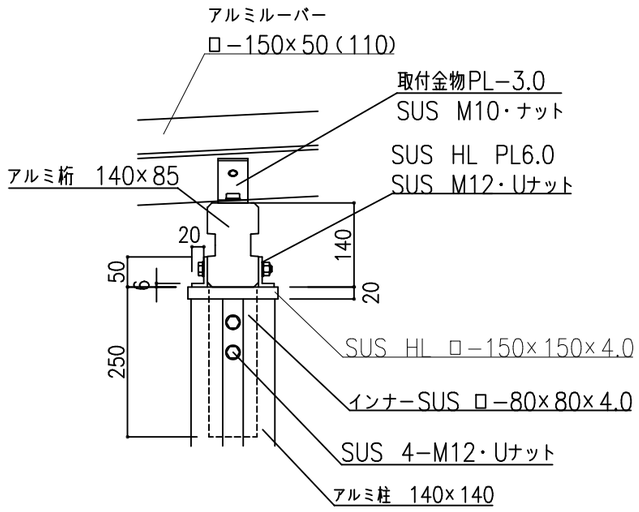

部材接続部詳細図 1：10

備考	株式会社 タイキ	作成日 2022/4/27 改訂日 2025/4/1	件名 −	縮尺 図示	作成 高見	照査 細川	図番 1/1	名称 全天候型パーゴラ ノンフレーム 1連 品番 BS-PGZ1