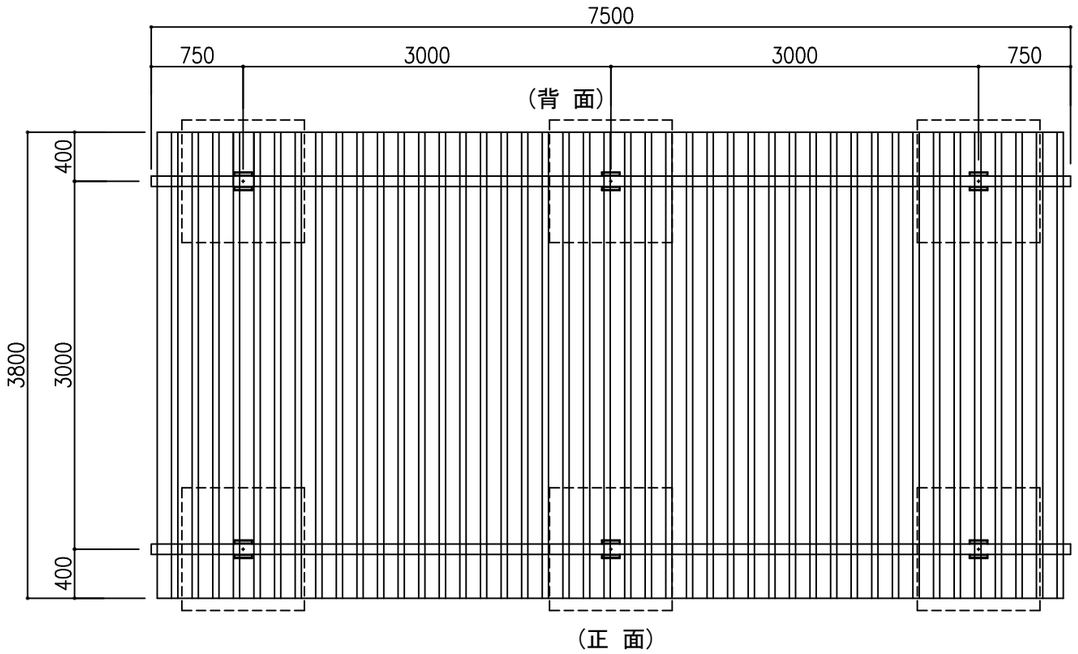

平 面 図 1：50

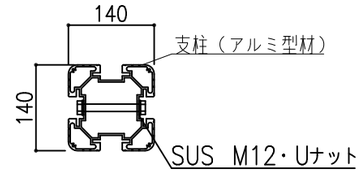

柱断面図 1：10

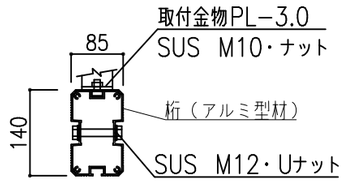

梁・桁断面図 1：10

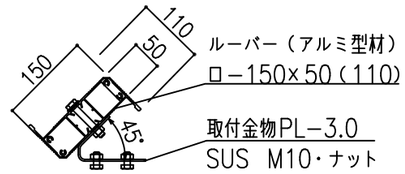

ルーバー・金物断面図 1：10

仕 様

- アルミ型材は、アルマイト着色仕上げとする。
- ボルト・ナット類はステンレス製とする。
- ルーバーの傾斜方向、排水勾配方向は、監督員の指示に従う事。
- 本製品は生産物賠償責任保険加入製品とする。

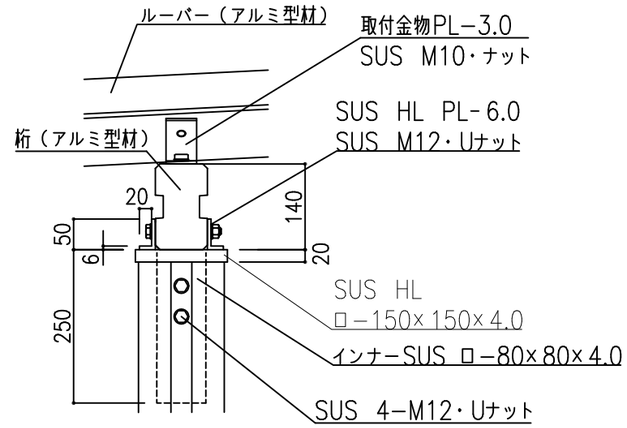

部材接続部詳細図 1：10

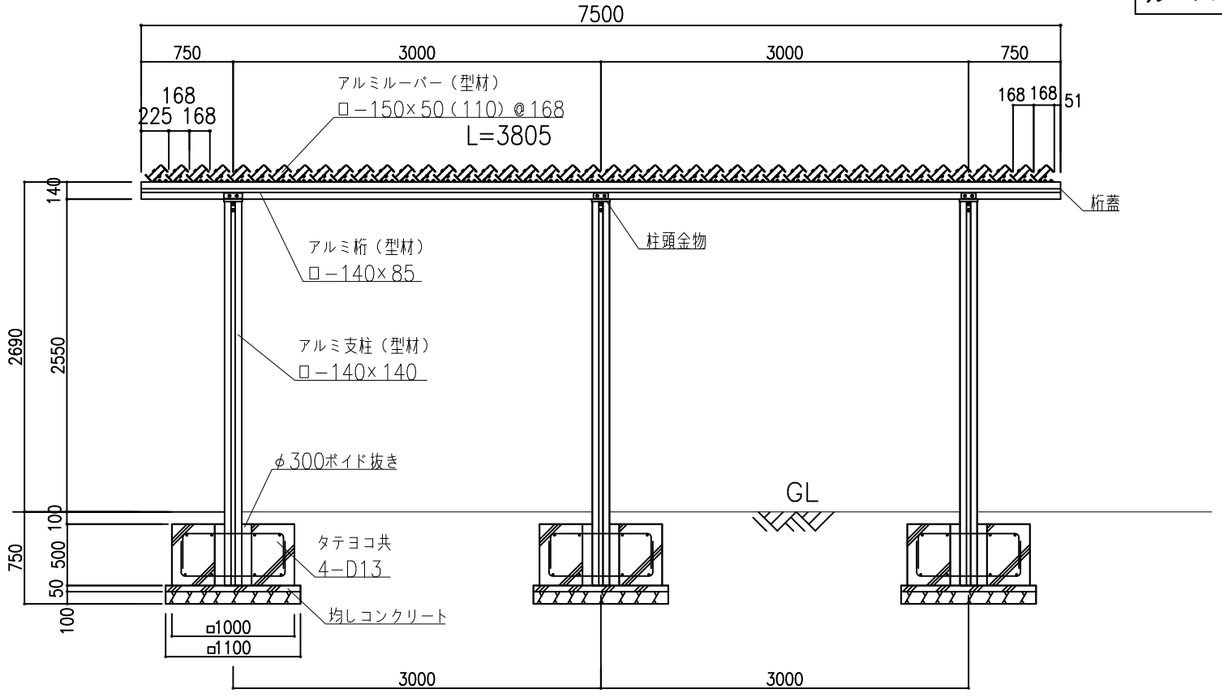

正 面 図 1：50

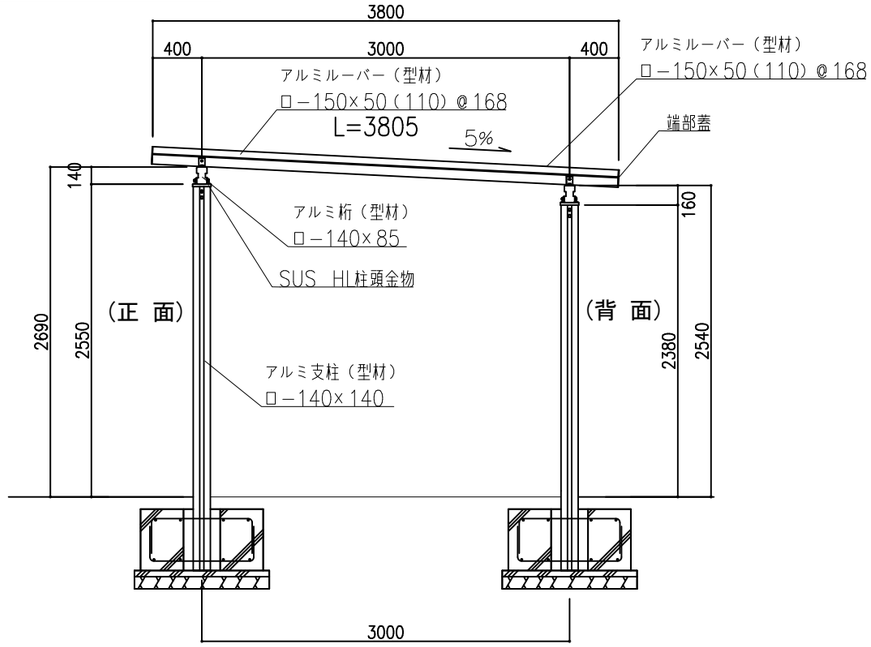

側 面 図 1：50

備考	株式会社 タイキ	作成日 2022/4/27	件名 −			名称 全天候型パーゴラ ノンフレーム 2連
		改訂日 2025/4/1	縮尺 図示	作成 高見	照査 細川	図番 1/1	品番 BS-PGZ2