仕様

- 鉄部は電気亜鉛メッキ処理のうえ、ポリウレタン樹脂塗装仕上げとする。
- 対象年齢：3才～6才
- 製品は生産物賠償責任保険加入品とする。
- 製品はISO9001認定取得工場で製造された製品とする。

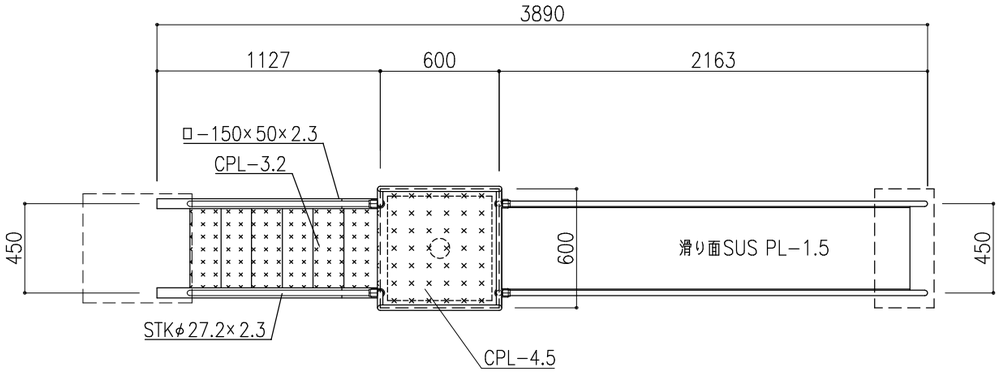

平面図 1：30

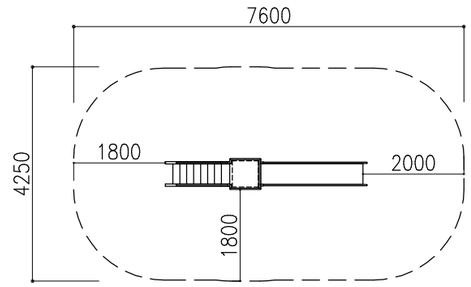

安全領域

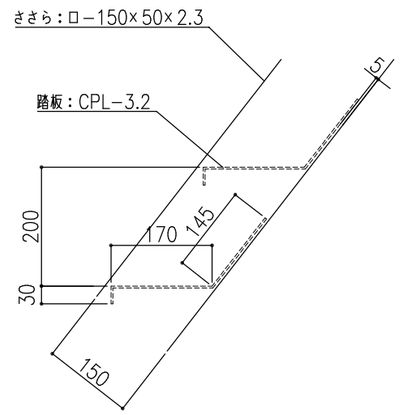

階段詳細図 1：10

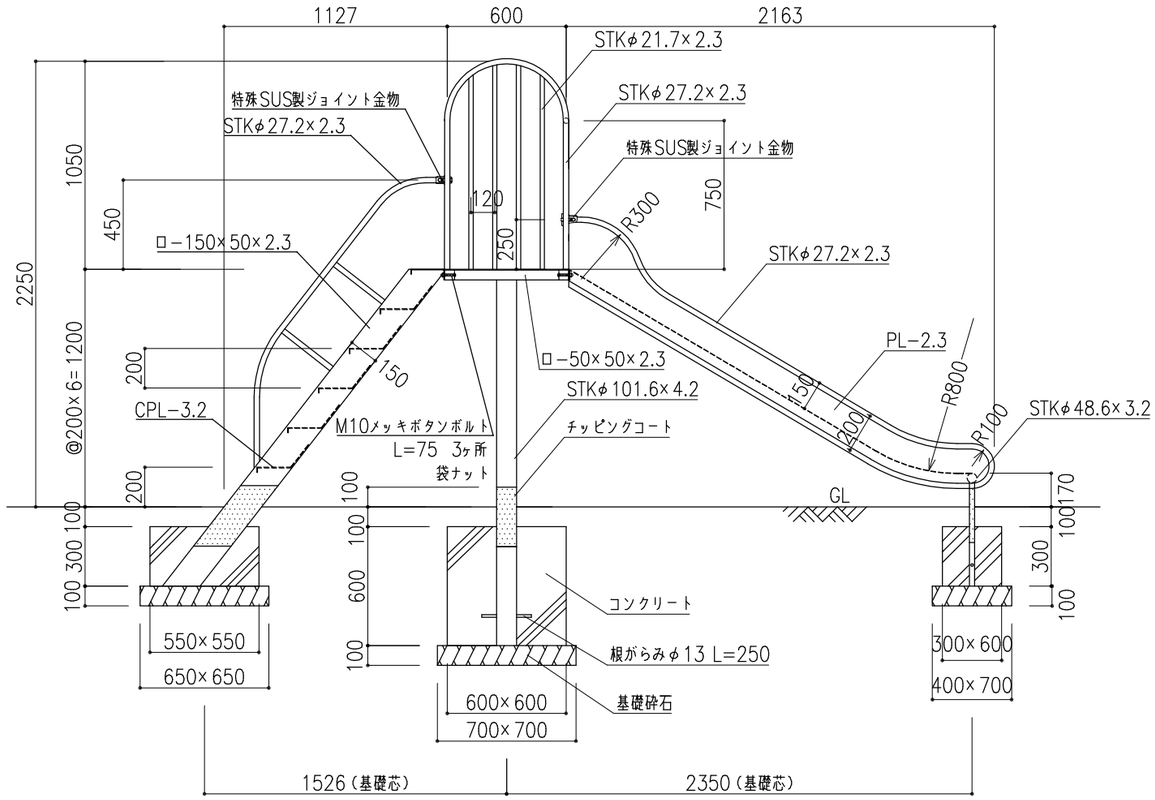

側面図 1：30

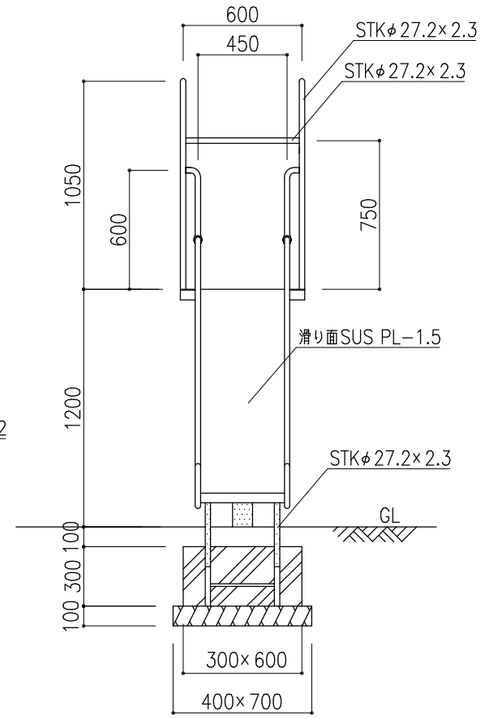

正面図 1：30

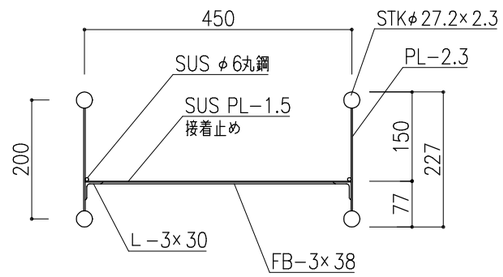

滑り面断面図 1：10

備考	株式会社 タイキ	作成日 2019/10/15	件名 －				名称 ベーシックすべり台
			縮尺 図示	作成 高見	照査 葉山	図番 1/1	品番 SL-A1